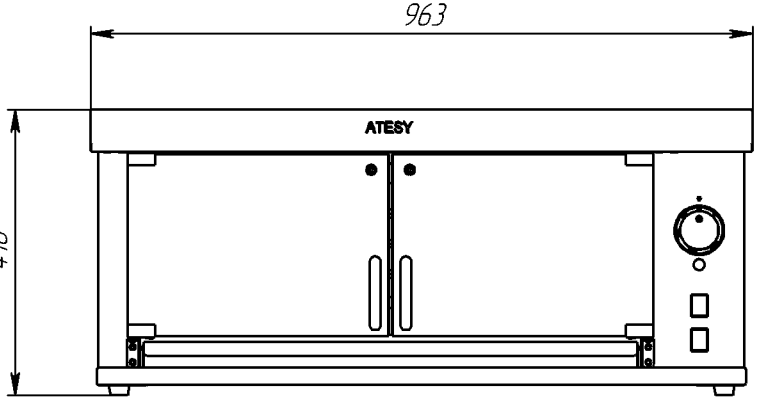
963
416
ATESY

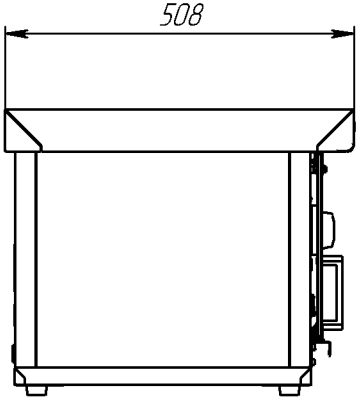
508

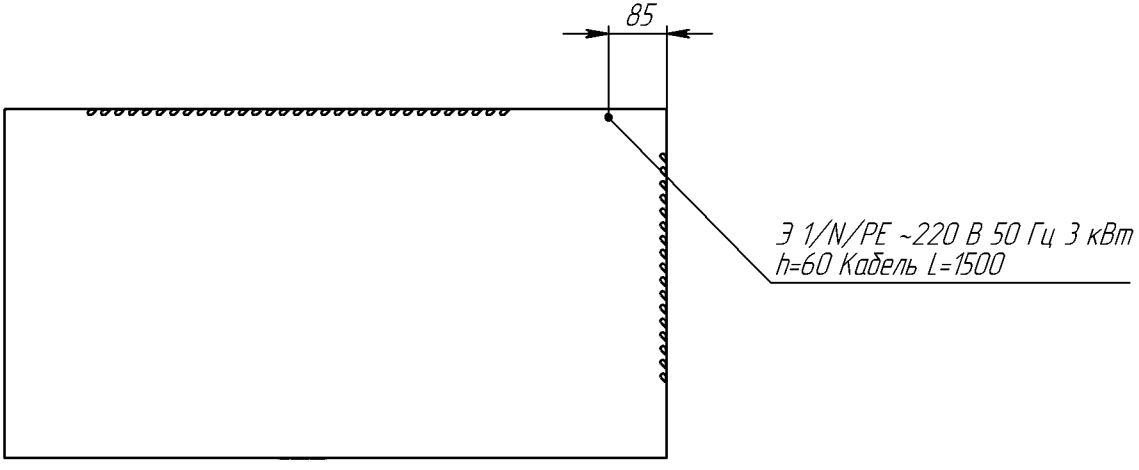
85
Э 1/N/PE ~220 В 50 Гц 3 кВт
h=60 Кабель L=1500